LED vestavné svítidlo Toro R15, 15W, 4000K, černé

Kód produktu: **ML-412.014.33.1**
Typ produktu: **TR172-15W4000K-B-EN**

McLED podpora
+420 220 184 886
support@mcled.cz

Popis: **LED podhledové svítidlo 15W černé, 230V, IP20, 4000K - neutrální bílá, světelný tok 1150lm, vyzařovací úhel 120°, CRI 80, životnost 50.000h, rozměry ø172x25mm, materiál hliník/plast, nestmívatelné, PF>0,9**



Podhledové LED svítidlo **Toro** o výkonu 15 W vytváří světelný tok 1150 lm. Elegantní design svítidla ho předurčuje pro použití jak v domácnostech, tak i v obchodních, ubytovacích nebo administrativních prostorech.

Světelné zdroje

Svítidlo je osazeno kvalitními LED čipy s průměrnou životností 50000 hodin. Plného světelného výkonu je dosaženo bez znatelné prodlevy ihned po zapnutí. **Tón světla je neutrálně bílý** o teplotě chromatičnosti 4000 K s indexem barevného podání CRI 80.

Konstrukce

Těleso svítidla je hliníkové, černě lakované, kruhového tvaru o průměru 172 mm a výšce 25 mm. Plastový PMMA **mléčný difuzor** zajišťuje **rovnoměrný rozptyl světla** s vyzařovacím úhlem 120°. Jas difuzoru je jednolitý bez tmavších míst.

Montáž

Svítidlo je určeno pro **stropní vestavnou montáž** do podhledu v suchých interiérech. Upevnění svítidla do montážního otvoru je zajištěno pružinovými příchytkami. Součástí balení je samostatný předřadník, který je ke svítidlu napojen kabelem přes konektor.

Připojení

Svítidlo spolu s předřadníkem patří do II. třídy elektrických spotřebičů. Předřadník se připojuje na **standardní síťové napětí** 230V/50Hz. Svorkovnice předřadníku je dvoupólová šroubová a neumožňuje připojení smyčkováním.

Parametry:

Vhodné pro přisazenou montáž: Ne
Vhodné pro vestavnou montáž: Ano
Vhodné pro závěsnou montáž: Ne
Vhodné pro stropní montáž: Ano
Nastavitelnost: Nenastavitelné
S pohybovým čidlem : Ne
Se senzorem osvětlení: Ne
Typ světelného zdroje: LED

Se světelným zdrojem: Ano
Vhodné pro počet světelných zdrojů: 1
Objímka: Ostatní, jiné
Materiál pouzdra: Hliník
Barva krytu: Černá
Materiál difuzoru: Plast mléčný
Druh napětí: AC
Jmenovité napětí od / do [V]: 220 - 240

Provozní jednotka: LED driver proudový
Provozní jednotka součástí: Ano
Rozložení světla: Širokoúhlý
Vyzařovací úhel: Rozptýlený svazek
Výstup světla: Přímý
Třída energetické účinnosti vestavěného světelného zdroje: G
Jmenovitá životnost L70/B50 při 25 °C [h]: 50000
Stupeň krytí (IP): IP20

Třída ochrany: II
Max. celkový příkon [W]: 15
Převládající barva světla: Bílá
Barevná teplota [K]: 4000 - 4000
Index podání barev CRI: 80-89 (třída 1B)
Jmenovitý světelný tok [lm]: 1150
Účiník: 0,9
Výška / hloubka [mm]: 25

Vnější průměr [mm]: 172
Svítidlo s omezenou teplotou povrchu - zn. "D": Ne
Vhodné pro pracoviště s monitorem dle EN 12464-1: Ne
Zakrytí svítidla tepelně izolačním materiálem možné: Ne
Barevná uniformita (MacAdamova elipsa): SDCM5
Průměrná jmenovitá životnost [h]: 50000
Náhrada za: 1x 26 W
Úhel vyzařování (°): 120

Barva světla: neutrálně bílý NW
Barevná teplota [K]: 4000
Záruka McLED [M]: 60
Montážní otvor - průměr [mm]: 158
Stmívání a výběr výkonů: Nestmívatelné
EAN: 8595607155595




15 W
4000 K
1150 lm
CRI 80
IP 20
5 Years Warranty









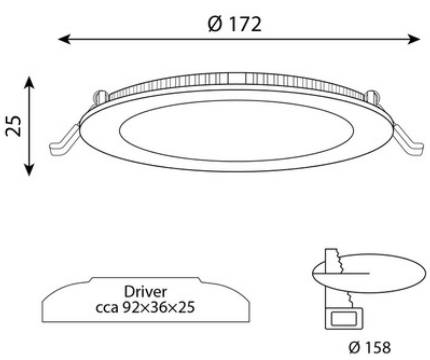
Ø 172
25
Driver
cca 92×36×25
Ø 158

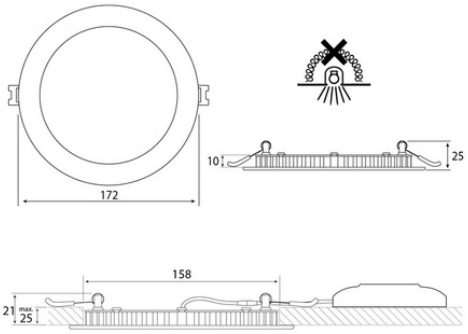
172
10
25
158
21
max 25


McLED
Toro R15
CRI 80
LED
Downlight
modern
energy saving
long life
15 W
IP 20
120°

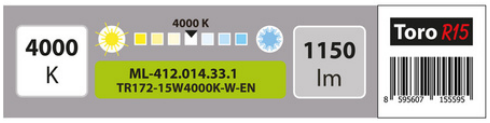
4000 K
4000
K
ML-412.014.33.1
TR172-15W4000K-W-EN
1150
lm
Toro R15

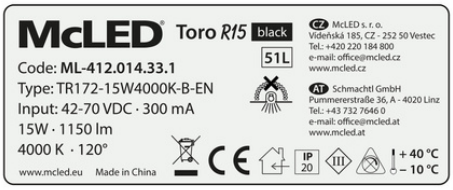
McLED
Toro R15
black
51L
Code: ML-412.014.33.1
Type: TR172-15W4000K-B-EN
Input: 42-70 VDC · 300 mA
15W · 1150 lm
4000 K · 120°
www.mcled.eu
Made in China
McLED s. r. o.
Vídeňská 185, CZ - 252 50 Vestec
Tel.: +420 220 184 800
e-mail: office@mcled.cz
www.mcled.cz
Schmachtl GmbH
Pummererstraße 36, A - 4020 Linz
Tel.: +43 732 7646 0
e-mail: office@mcled.at
www.mcled.at
IP 20
+ 40 °C
– 10 °C